SKEMA BANGUNAN DI SIKLAYU

Luas Baku : 60 Ha

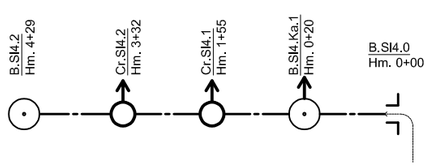

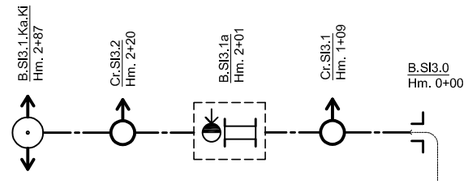

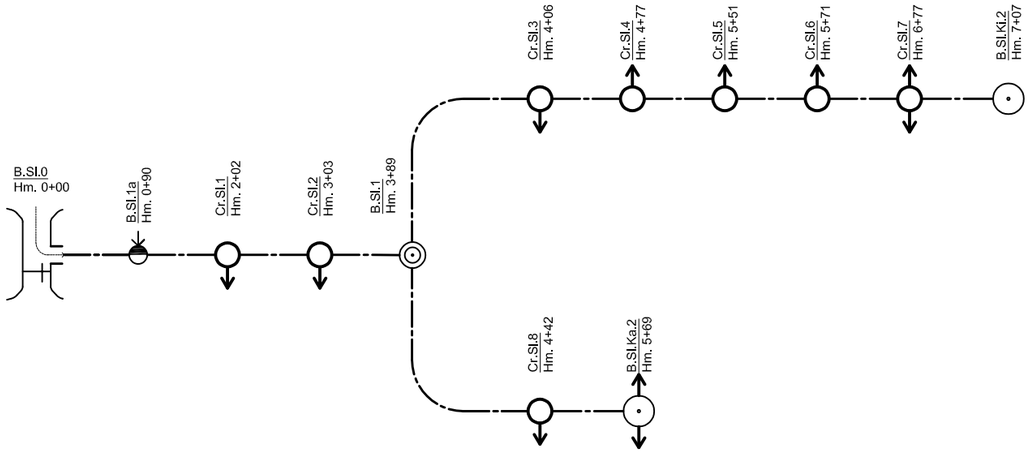

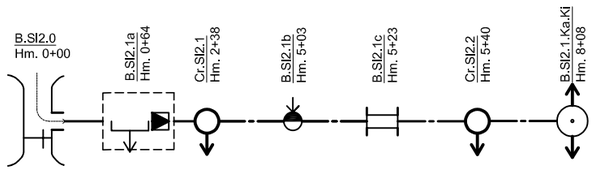

KETERANGAN

- Bendung
- Free Intake
- Sungai
- Saluran Induk
- Saluran Sekunder
- Saluran Tersier
- Bangunan Pemasukan
- Bangunan Penguras
- Bangunan Bagi
- Bangunan Bagi Sadap
- Bangunan Sadap
- Bangunan Corongan
- Jembatan Desa
- Gorong - Gorong Silang
- Bangunan Pelimpah Samping
- Bangunan Ukur
- Gorong - Gorong
- Bangunan Syphon
- Gorong-gorong Rel Kereta Api
- Bangunan Terjun
- Box Tersier
- Kantong Lumpur
- Tempat Mandi Hewan
- Tempat Cuci Orang
- Talang
- Got Miring
- Terowongan
- Plat Layan
- Gabungan Bangunan Satu Nomenklatur / Kombinasi

Luas Baku Sesuai Permen = 60 Ha
Luas Fungsional = 44.71 Ha

PEMERINTAH KABUPATEN SEMARANG
DINAS PEKERJAAN UMUM
Jl. KH. Hasyim Ashari No. 3 ☎ (024)6921607 🖷 (024)6921607
UNGARAN ✉ 50517

PROVINSI JAWA TENGAH

KABUPATEN : SEMARANG

PEKERJAAN : **DATA DASAR KONDISI IRIGASI PAKET VII**

NO / JML LEMBAR : 1 / 2

GAMBAR : SKEMA BANGUNAN DI SIKLAYU

DIGAMBAR : CV. RANCANG JAYA